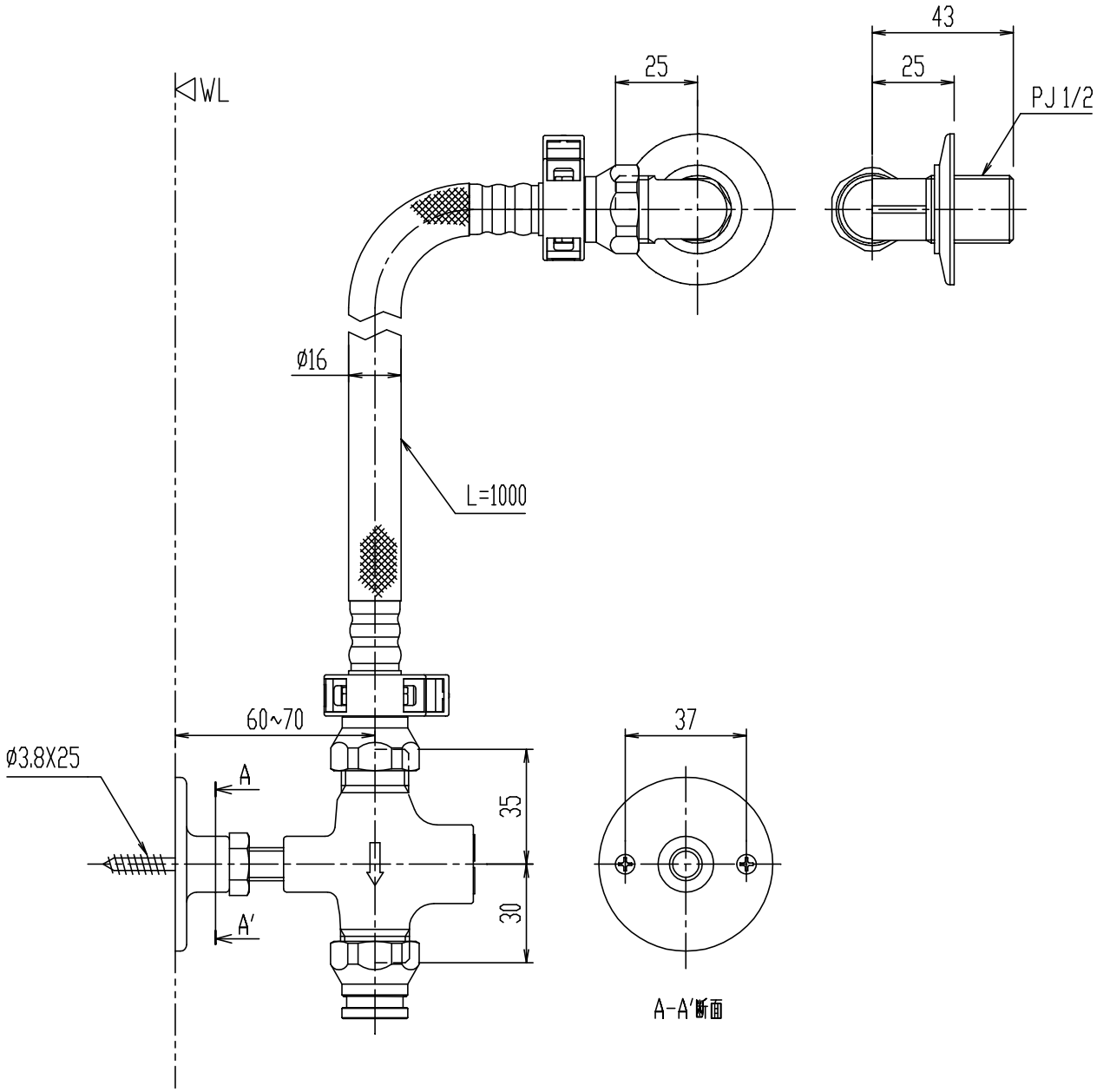

日付	2013.02.01	尺度	1:2	製図	宮本	検図	山本	品番	TF-3892ER
図番	XK-TF3892-0001D							品名	取替用止水栓(13)
備考									株式会社 LIXIL