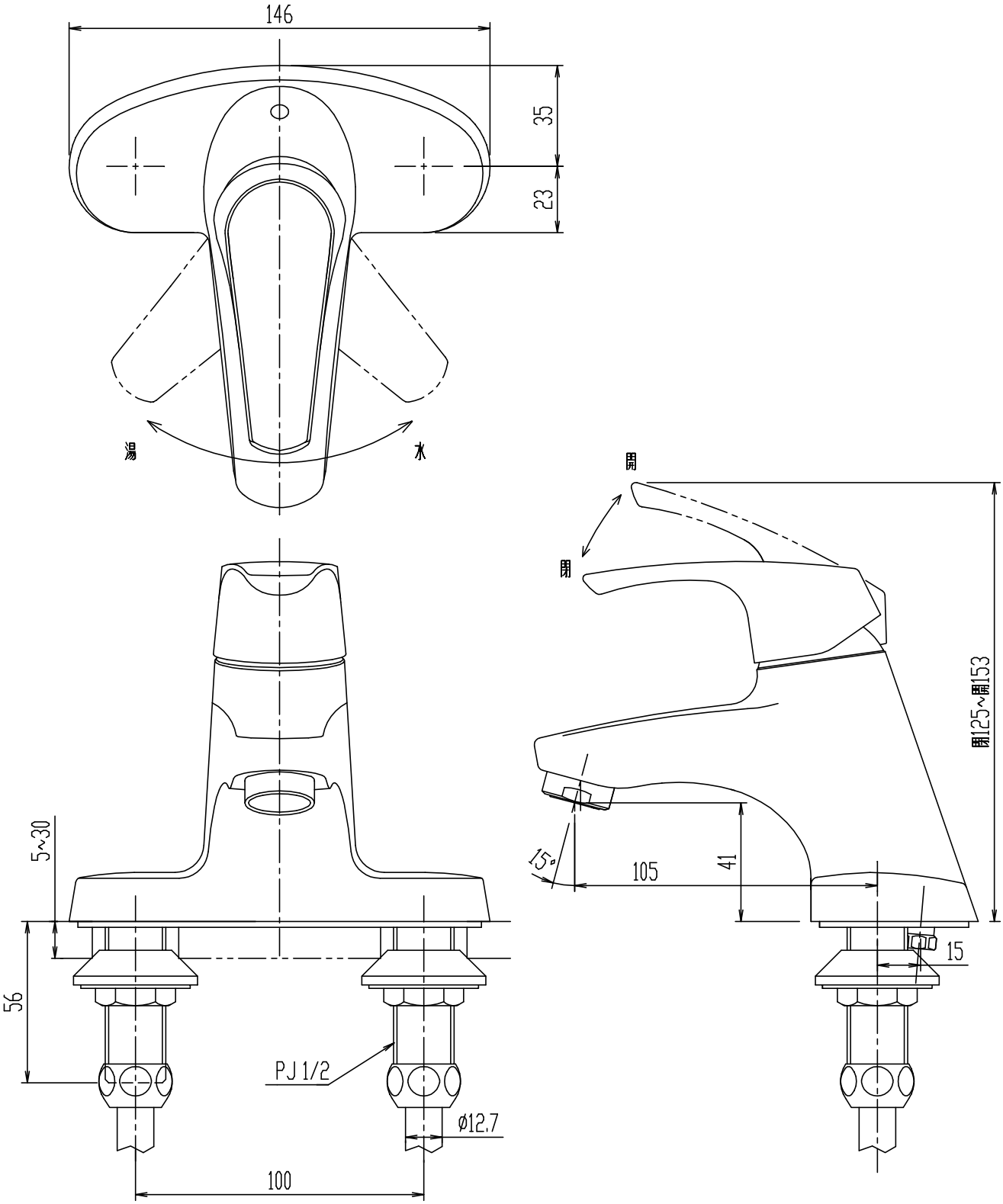

・カウンター穴あけ寸法は、φ30±2とφ20±2(ポップアップ穴)で
行って下さい。

日付	2013.02.01	尺度	1:2	製図	石川	検図	山本	品番	LF-B350S
図番	XK-LFB350-0001B							品名	シングルレバー混合水栓(13)
備考									株式会社 LIXIL