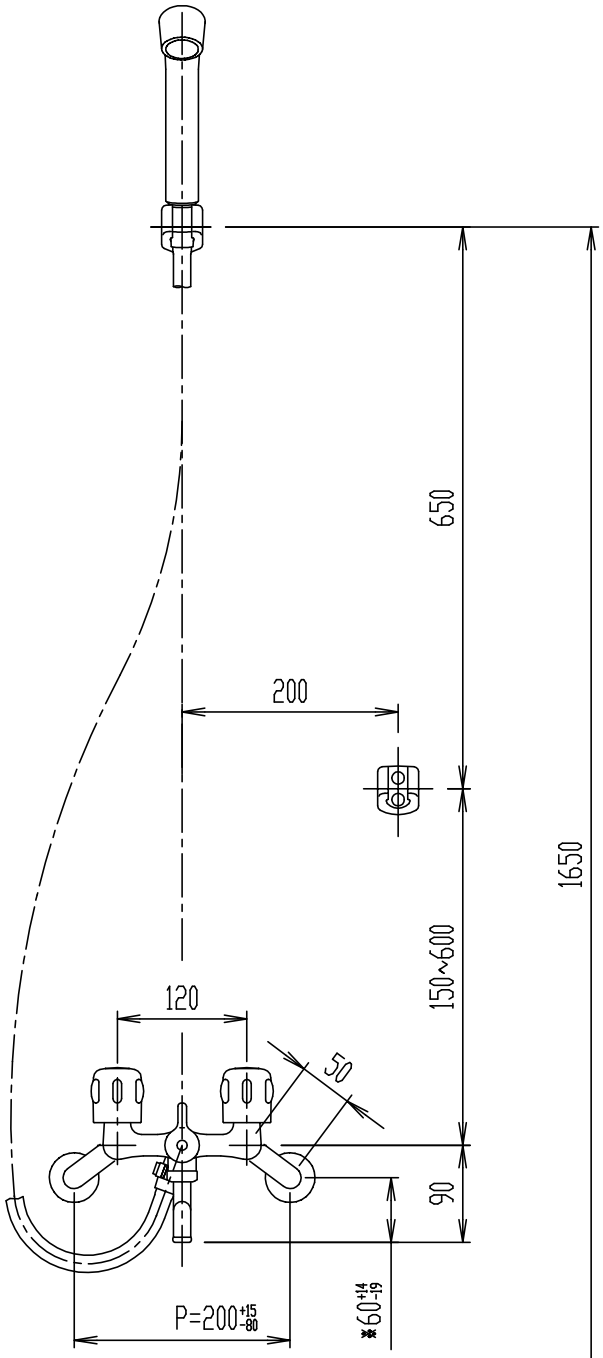

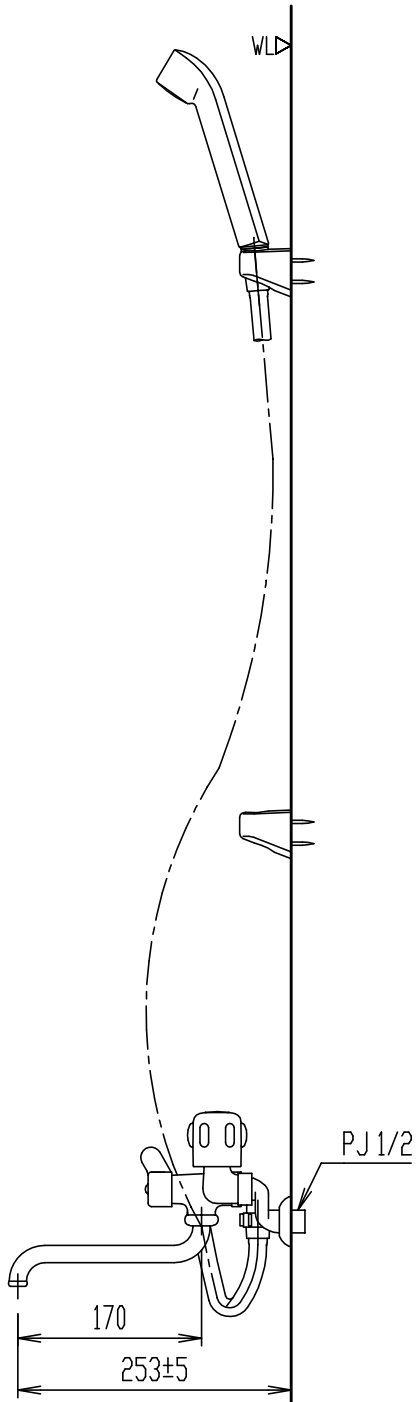

※印寸法は配管ピッチ(P)が最大～最小の場合を(標準寸法 最大 最小)で示しています。

日付	2013.02.01	尺度	1:7	製図	野田	検図	橋本	品番	BF-651-RU
図番	XK-BF651-0017D							品名	2ハンドルシャワーバス水栓(13)
備考									株式会社 LIXIL