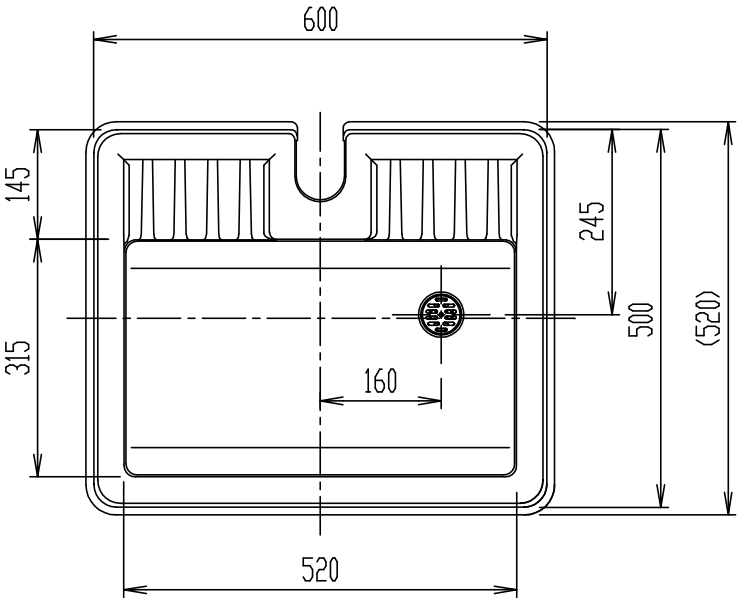

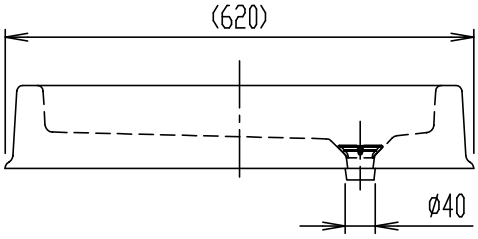

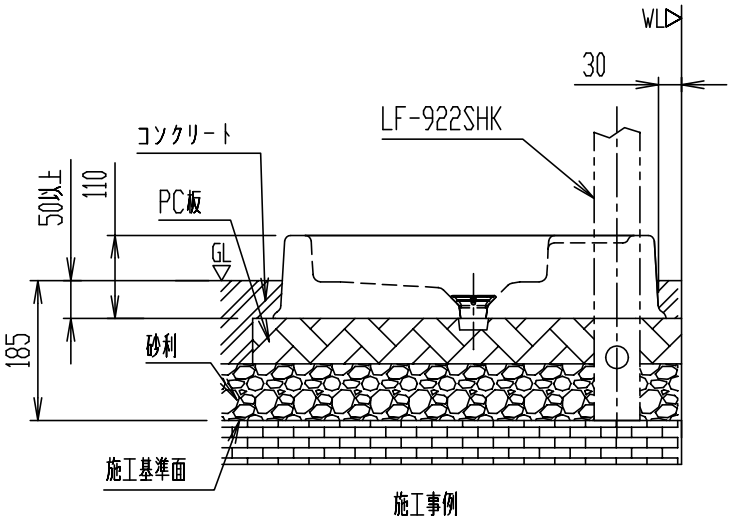

施工事例

・PC板等、強固な面の上で水平に施工して下さい。
・排水口の外径はφ40です。内径φ50以上の排水管が別途必要です。

日付	2013.02.01	尺度	1:10	製図	宮本	検図	橋本	品番	A-5338
図番	XB-A5338-0001B							品名	防水パン
備考									株式会社 LIXIL